ЦЕНОВА ЛИСТА 2020

Италианска компания от 1956

OLIMPIA SPLENDID
HOME OF COMFORT

SHERPA

СПЛИТ СИСТЕМА SHERPA			
Продуктов номер		Описание	Цена с ДДС
Хидравличен Модул	Външно тяло		
599501A	OS-CESHH24EI	Сплит система SHERPA 7 монофазна	5 390,00 лв.
599501A	OS-CESHH36EI	Сплит система SHERPA 11 монофазна	7 290,00 лв.
599503A	OS-CESHH48EI	Сплит система SHERPA 13 монофазна	7 990,00 лв.
599503A	OS-CESHH60EI	Сплит система SHERPA 16 монофазна	8 590,00 лв.
599503A	OS-CESTH48EI	Сплит система SHERPA 13T трифазна	8 290,00 лв.
599503A	OS-CESTH60EI	Сплит система SHERPA 16T трифазна	8 990,00 лв.

Аксесоари

Код	Описание	В комбинация с	Цена с ДДС
B0622	Комплект 3-пътен вентил за БГВ	Сплит система SHERPA	390,00 лв.
B0623	Датчик външна температура	Сплит система SHERPA	95,00 лв.
B0624	Датчик за БГВ	Сплит система SHERPA	95,00 лв.

SHERPA MONOBLOC®

SHERPA МОНОБЛОК - ДО ИЗЧЕРПВАНЕ		
Продуктов номер	Описание	Цена с ДДС
01674	SHERPA Моноблок 4 монофазна	4 900,00 лв.
01675	SHERPA Моноблок 6 монофазна	5 900,00 лв.
01676	SHERPA Моноблок 8 монофазна	6 550,00 лв.
01677	SHERPA Моноблок 12 монофазна	8 540,00 лв.
01678	SHERPA Моноблок 15 монофазна	10 380,00 лв.
01679	SHERPA Моноблок 12T трифазна	11 600,00 лв.
01680	SHERPA Моноблок 15T трифазна	12 600,00 лв.

Забележка: Комплект с LCD програмируем термостат за цялата серия SHERPA Моноблок.

Аксесоари

Код	Описание	В комбинация с	Цена с ДДС
B0622	Комплект 3-пътен вентил за БГВ	SHERPA Моноблок	500,00 лв.
B0814	Датчик външна температура	SHERPA Моноблок	350,00 лв.

SHERPA МОНОБЛОК S1 E - НОВИ МОДЕЛИ NEW		
Продуктов номер	Описание	Цена с ДДС
02021	SHERPA Моноблок S1 E 6 монофазна	6 390,00 лв.
02022	SHERPA Моноблок S1 E 8 монофазна	6 890,00 лв.
02023	SHERPA Моноблок S1 E 12 монофазна	7 990,00 лв.
02025	SHERPA Моноблок S1 E 16 монофазна	9 690,00 лв.
02024	SHERPA Моноблок S1 E 12T трифазна	8 550,00 лв.
02026	SHERPA Моноблок S1 E 16T трифазна	9 990,00 лв.

Bi2 SL smart inverter

SPECIAL OFFER

GOOD DESIGN

- за открит вертикален/хоризонтален монтаж
- двутръбна система
- долно засмукване
- цвят БЯЛ
- инверторни

		SL Smart inverter				
Модел		**200B**	**400B**	**600B**	**800B**	**1000B**
Продуктов номер	**№**	**01634**	**01635**	**01636**	**01637**	**01638**
(A) Общ охлаждащ капацитет	kW	0,82	1,74	2,54	3,29	3,78
Осезаем охлаждащ капацитет	kW	0,64	1,25	1,94	2,54	2,98
Воден дебит	lt/h	142	302	446	573	655
Загуба на налягане	kPa	13,1	8,2	19	18,7	18,2
(B) Отоплителен капацитет (50°C)	kW	1,05	2,31	3,12	4,1	4,67
Воден дебит (50°C)	lt/h	84	185	249	329	374
Загуба на налягане на водата (50°C)	kPa	10,9	6,8	15,8	15,5	15,1
(C) Отоплителен капацитет (70°C)	kW	1,77	3,88	5,21	6,88	7,83
Воден дебит (70°C)	lt/h	152	334	448	592	673
Загуба на налягане на водата (70°C)	kPa	10,9	7,0	14,3	12,7	12,5
Капацитет на водната батерия	l	0,47	0,8	1,13	1,46	1,8
Максимално работно налягане	bar	10	10	10	10	10
Водни връзки	inches	Евроконус 3/4	Евроконус 3/4	Евроконус 3/4	Евроконус 3/4	Евроконус 3/4
(D) Мин.-макс. въздушен поток	m3/h	100 - 160	170 - 320	180 - 460	370 - 575	420 - 650
Консумирана енергия мин./макс.	W	5/11	6/19	7/20	8/24	9/27
Звукова мощност мин./макс. Lw	dB(A)	38/52	39/53	41/53	42/54	42/54
(E) Звуково налягане	dB(A)	34	36	37	35	38
Захранване	V/ph/Hz	230/1/50	230/1/50	230/1/50	230/1/50	230/1/50
Цена с ДДС		**560,00 лв.**	**660,00 лв.**	**740,00 лв.**	**870,00 лв.**	**990,00 лв.**

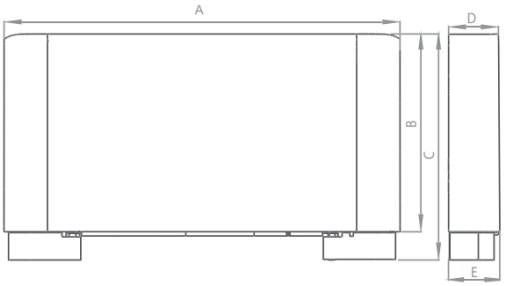

		200	400	600	800	1000
A	mm	759	959	1159	1359	1559
B	mm	579	579	579	579	579
C	mm	659	659	659	659	659
D	mm	129	129	129	129	129
E	mm	150	150	150	150	150
Тегло	kg	11,5	13	15,5	18,5	21,5

Препоръчвани аксесоари

Код	Описание	В комбинация с	Цена с ДДС
B0673	Електронно управление за вграждане за инверторни конвектори с регулиране на температурата, режим на работа (зима, лято, автоматичен, вентилация). Регулиране на скоростта на вентилатора (минимум, максимум, автоматичен и нощен), управление на два вентила, датчик за минимална температура на водата, възможност за комуникация с датчик за присъствие.	-	120,00 лв.
B0828	Вградено управление с дисплей. Визуализация на желана температура. Сензорни бутони, избор на режим на работа (зима /лято/автоматично), скорост на вентилация (минимум, максимум, нощен и модулация), С регулируем стаен термостат и датчик за минимална температура на водата, Разполага с вход за свързване на сензори за присъствие. Може да работи в комбинация с B0736. Безжично дистанционно управление. **Доставя се фабрично монтирано.**	B0736	230,00 лв.
B0736	Програмируемо стенно управление за вграждане с LCD дисплей с подсветка. Позволява регулиране на температурата, режима на работа, скорости на вентилатора, програмируем термостат. Възможност за контрол на макс. 30 конвектора. Комплекта включва и понижаващ трансформатор 230/12 VAC	B0828	245,00 лв.
B0756	Платка за вграждане за управление на конвектора чрез аналогов входен сигнал от 0 до 10V или контактор. Може да управлява вентил, датчик за минимална температура на водата.	B0151	155,00 лв.
B0151	Стенно управление. Позволява регулиране на температурата от 5°C до 30°C, режима на работа, три скорости на вентилатора - **до изчерпване**	B0756	210,00 лв.
B0139	2-пътен вентил	-	155,00 лв.
B0682	Комплект естетични крачета в бяло	-	65,00 лв.
B0683	Комплект скоби за подово закрепване	-	105,00 лв.

A – При температура на водата 7°C/12°C; външна температура 27°C (DB) и 19°C (WB).
B – При температура на входящата вода 50°C; дебит, както при охлаждане; външна температура 20°C .
C – При температура на водата 70°C/ 60°C, външна температура 20°C.
D – Дебитът на въздуха е измерен при чисти филтри.
E – Звуковото налягане е измерено на 1,5 м.

Bi2 SLR smart inverter

SPECIAL OFFER

GOOD DESIGN

- с радиаторен панел
- за открит вертикален монтаж
- двутръбна система
- долно засмукване
- цвят БЯЛ
- инверторни

		SLR Smart inverter				
Модел		**200**	**400**	**600**	**800**	**1000**
Продуктов номер	**№**	**01629**	**01630**	**01631**	**01632**	**01633**
(A) Общ охлаждащ капацитет	kW	0,82	1,74	2,54	3,29	3,78
Осезаем охлаждащ капацитет	kW	0,64	1,25	1,94	2,54	2,98
Воден дебит	lt/h	142	302	446	573	655
Загуба на налягане	kPa	13,1	8,2	19	18,7	18,2
(B) Отоплителен капацитет (50°C)	kW	1,05	2,31	3,12	4,10	4,67
Воден дебит (50°C)	lt/h	84	185	249	329	374
Загуба на налягане на водата (50°C)	kPa	10,9	6,8	15,8	15,5	15,1
(C) Отоплителен капацитет (70°C)	kW	1,77	3,88	5,21	6,88	7,83
Воден дебит (70°C)	lt/h	152	334	448	592	673
Загуба на налягане на водата (70°C)	kPa	10,9	7,0	14,3	12,7	12,5
Капацитет на водната батерия	l	0,47	0,8	1,13	1,46	1,8
Максимално работно налягане	bar	10	10	10	10	10
Водни връзки	inches	Евроконус 3/4	Евроконус 3/4	Евроконус 3/4	Евроконус 3/4	Евроконус 3/4
(D) Мин.-макс. въздушен поток	m3/h	100 - 160	170 - 320	180 - 460	370 - 575	420 - 650
Консумирана енергия мин./макс.	W	5/11	6/19	7/20	8/24	9/27
Звукова мощност мин./макс. Lw	dB(A)	38/52	39/53	41/53	42/54	42/54
(E) Звуково налягане	dB(A)	34	36	37	35	38
Отоплителна мощност радиаторен панел (50°C)	kW	0,37	0,42	0,5	0,62	0,77
Отоплителна мощност радиаторен панел (70°C)	kW	0,59	0,71	0,84	1,04	1,28
Захранване	V/ph/Hz	230/1/50	230/1/50	230/1/50	230/1/50	230/1/50
Цена с ДДС		**770,00 лв.**	**910,00 лв.**	**1 090,00 лв.**	**1 220,00 лв.**	**1 370,00 лв.**

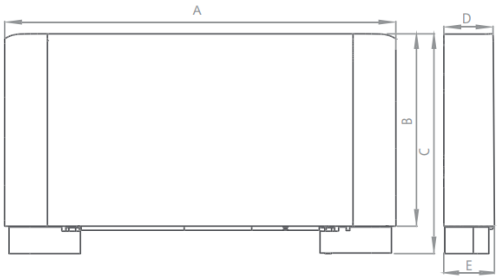

		200	400	600	800	1000
A	mm	759	959	1159	1359	1559
B	mm	579	579	579	579	579
C	mm	659	659	659	659	659
D	mm	129	129	129	129	129
E	mm	150	150	150	150	150
Тегло	kg	13,5	15,5	19,5	22,5	25,5

Препоръчвани аксесоари

Код	Описание	В комбинация с	Цена с ДДС
B0673	Електронно управление за вграждане за инверторни конвектори с регулиране на температурата, режим на работа (зима, лято, автоматичен, вентилация). Регулиране на скоростта на вентилатора (минимум, максимум, автоматичен и нощен), управление на два вентила, датчик за минимална температура на водата, възможност за комуникация с датчик за присъствие.	-	120,00 лв.
B0828	Вградено управление с дисплей. Визуализация на желана температура. Сензорни бутони, избор на режим на работа (зима/лято/автоматично), скорост на вентилация (минимум, максимум, нощен и модулация), С регулируем стаен термостат и датчик за минимална температура на водата, Разполага с вход за свързване на сензори за присъствие. Може да работи в комбинация с B0736. Безжично дистанционно управление. **Доставя се фабрично монтирано.**	B0736	230,00 лв.
B0736	Програмируемо стенно управление за вграждане с LCD дисплей с подсветка. Позволява регулиране на температурата, режима на работа, скорости на вентилатора, програмируем термостат. Възможност за контрол на макс. 30 конвектора. Комплекта включва и понижаващ трансформатор 230/12 VAC	B0828	245,00 лв.
B0756	Платка за вграждане за управление на конвектора чрез аналогов входен сигнал от 0 до 10V или контактор. Може да управлява вентил, датчик за минимална температура на водата.	B0151	155,00 лв.
B0151	Стенно управление. Позволява регулиране на температурата от 5°C до 30°C, режима на работа, три скорости на вентилатора - **до изчерпване**	B0756	210,00 лв.
B0635	Комплект 3-пътни групови вентили с термоелектрическа задвижка	-	230,00 лв.
B0682	Комплект естетични крачета в бяло	-	65,00 лв.
B0683	Комплект скоби за подово закрепване	-	105,00 лв.

A – При температура на водата 7°C/12°C; външна температура 27°C (DB) и 19°C (WB).
B – При температура на входящата вода 50°C; дебит, както при охлаждане; външна температура 20°C .
C – При температура на водата 70°C/ 60°C, външна температура 20°C.
D – Дебитът на въздуха е измерен при чисти филтри.
E – Звуковото налягане е измерено на 1,5 м.

Bi2 SLR air inverter

- с радиаторен панел
- за открит вертикален монтаж
- двутръбна система
- долно засмукване
- цвят БЯЛ
- инверторни

		SLR Air inverter				
Модел		**200**	**400**	**600**	**800**	**1000**
Продуктов номер - TR (сензорен)	**№**	**01856**	**01857**	**01858**	**01859**	**01860**
Продуктов номер - AR (аналогов)	**№**	**01772**	**01773**	**01774**	**01775**	**01776**
(A) Общ охлаждащ капацитет	kW	0,82	1,74	2,54	3,29	3,78
Осезаем охлаждащ капацитет	kW	0,64	1,25	1,94	2,54	2,98
Воден дебит	lt/h	142	302	446	573	655
Загуба на налягане	kPa	13,1	8,2	19	18,7	18,2
(B) Отоплителен капацитет (50°C)	kW	1,05	2,31	3,12	4,10	4,67
Воден дебит (50°C)	lt/h	84	185	249	329	374
Загуба на налягане на водата (50°C)	kPa	10,9	6,8	15,8	15,5	15,1
(C) Отоплителен капацитет (70°C)	kW	1,77	3,88	5,21	6,88	7,83
Воден дебит (70°C)	lt/h	152	334	448	592	673
Загуба на налягане на водата (70°C)	kPa	10,9	7,0	14,3	12,7	12,5
Капацитет на водната батерия	l	0,47	0,8	1,13	1,46	1,8
Максимално работно налягане	bar	10	10	10	10	10
Водни връзки	inches	Евроконус 3/4	Евроконус 3/4	Евроконус 3/4	Евроконус 3/4	Евроконус 3/4
(D) Мин.-макс. въздушен поток	m3/h	100 - 160	170 - 320	180 - 460	370 - 575	420 - 650
Консумирана енергия мин./макс.	W	5/11	6/19	7/20	8/24	9/27
Звукова мощност мин. Lw	dB(A)	38	39	41	42	42
(E) Звуково налягане	dB(A)	34	36	37	35	38
Захранване	V/ph/Hz	230/1/50	230/1/50	230/1/50	230/1/50	230/1/50
Отоплителна мощност радиаторен панел (50°C)	kW	0,37	0,42	0,5	0,62	0,77
Отоплителна мощност радиаторен панел (70°C)	kW	0,59	0,71	0,84	1,04	1,28
Цена с ДДС - модел TR		**1 075,00 лв.**	**1 195,00 лв.**	**1 375,00 лв.**	**1 495,00 лв.**	**1 675,00 лв.**
Цена с ДДС - модел AR		**по запитване**				

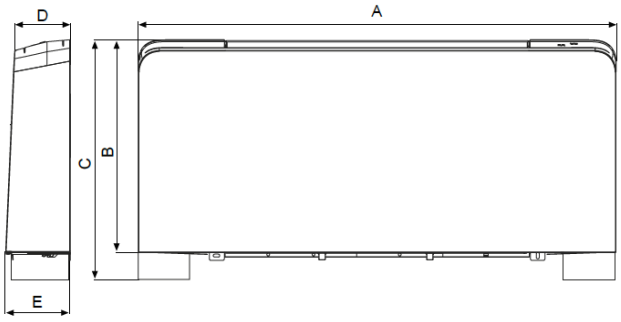

		200	400	600	800	1000
A	mm	695	895	1095	1295	1495
B	mm	599	599	599	599	599
C	mm	679	679	679	679	679
D	mm	129	129	129	129	129
E	mm	150	150	150	150	150
Net weight	kg	11,5	13,0	15,5	18,5	21,5

Модели TR (Touch Remote): се доставят с Touch Remote дисплей и безжично дистанционно управление.

Препоръчвани аксесоари

Код	Описание	В комбинация с	Цена с ДДС
B0736	Програмируемо стенно управление за вграждане с LCD дисплей с подсветка. Позволява регулиране на температурата, режима на работа, скорости на вентилатора, програмируем термостат. Възможност за контрол на макс. 30 конвектора. Комплекта включва и понижаващ трансформатор 230/12 VAC	SLR Air - TR	245,00 лв.
B0834	3-пътен вентил	-	240,00 лв.
B0853	Комплект естетични крачета	-	65,00 лв.
B0852	Скоби за подово закрепване	-	85,00 лв.

A – При температура на водата 7°C/12°C; външна температура 27°C (DB) и 19°C (WB).
B – При температура на входящата вода 50°C; дебит, както при охлаждане; външна температура 20°C .
C – При температура на водата 70°C/ 60°C, външна температура 20°C.
D – Дебитът на въздуха е измерен при чисти филтри.
E – Звуковото налягане е измерено на 1,5 м.

Bi2 SL air inverter

- за открит вертикален/хоризонтален монтаж
- двутръбна система
- долно засмукване
- цвят БЯЛ
- инверторни

		SL Air inverter				
Модел		**200**	**400**	**600**	**800**	**1000**
Продуктов номер - TR (сензорен)	**№**	**01851**	**01852**	**01853**	**01854**	**01855**
Продуктов номер - AR (аналогов)	**№**	**01767**	**01768**	**01769**	**01770**	**01771**
(A) Общ охлаждащ капацитет	kW	0,82	1,74	2,54	3,29	3,78
Осезаем охлаждащ капацитет	kW	0,64	1,25	1,94	2,54	2,98
Воден дебит	lt/h	142	302	446	573	655
Загуба на налягане	kPa	13,1	8,2	19	18,7	18,2
(B) Отоплителен капацитет (50°C)	kW	1,05	2,31	3,12	4,10	4,67
Воден дебит (50°C)	lt/h	84	185	249	329	374
Загуба на налягане на водата (50°C)	kPa	10,9	6,8	15,8	15,5	15,1
(C) Отоплителен капацитет (70°C)	kW	1,77	3,88	5,21	6,88	7,83
Воден дебит (70°C)	lt/h	152	334	448	592	673
Загуба на налягане на водата (70°C)	kPa	10,9	7,0	14,3	12,7	12,5
Капацитет на водната батерия	l	0,47	0,8	1,13	1,46	1,8
Максимално работно налягане	bar	10	10	10	10	10
Водни връзки	inches	Евроконус 3/4	Евроконус 3/4	Евроконус 3/4	Евроконус 3/4	Евроконус 3/4
(D) Мин.-макс. въздушен поток	m3/h	100 - 160	170 - 320	180 - 460	370 - 575	420 - 650
Консумирана енергия мин./макс.	W	5/11	6/19	7/20	8/24	9/27
Звукова мощност мин. Lw	dB(A)	38	39	41	42	42
(E) Звуково налягане	dB(A)	34	36	37	35	38
Захранване	V/ph/Hz	230/1/50	230/1/50	230/1/50	230/1/50	230/1/50
Цена с ДДС - модел TR		**875,00 лв.**	**975,00 лв.**	**1 070,00 лв.**	**1 170,00 лв.**	**1 330,00 лв.**
Цена с ДДС - модел AR		**795,00 лв.**	**895,00 лв.**	**990,00 лв.**	**1 090,00 лв.**	**1 250,00 лв.**

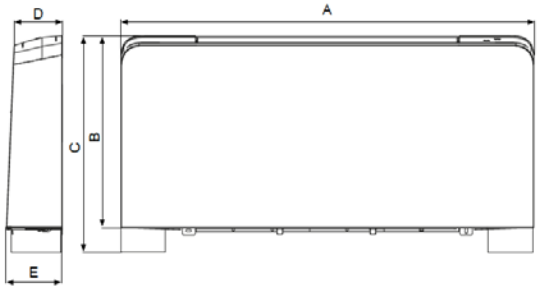

		200	400	600	800	1000
A	mm	695	895	1095	1295	1495
B	mm	599	599	599	599	599
C	mm	679	679	679	679	679
D	mm	129	129	129	129	129
E	mm	150	150	150	150	150
Net weight	kg	11,5	13,0	15,5	18,5	21,5

Модели TR (Touch Remote): се доставят с Touch Remote дисплей и безжично дистанционно управление.

Препоръчвани аксесоари

Код	Описание	В комбинация с	Цена с ДДС
B0151	Стенно управление. Позволява регулиране на температурата от 5°C до 30°C, режима на работа, три скорости на вентилатора - **до изчерпване**	SL Air - AR	210,00 лв.
B0736	Програмируемо стенно управление за вграждане с LCD дисплей с подсветка. Позволява регулиране на температурата, режима на работа, скорости на вентилатора, програмируем термостат. Възможност за контрол на макс. 30 конвектора. Комплекта включва и понижаващ трансформатор 230/12 VAC	SL Air - TR	245,00 лв.
B0832	2-пътен вентил с термоелектрическа задвижка	-	150,00 лв.
B0205	Ръчен 2-пътен вентил	-	80,00 лв.
B0853	Комплект естетични крачета	-	65,00 лв.
B0852	Скоби за подово закрепване	-	85,00 лв.

A – При температура на водата 7°C/12°C; външна температура 27°C (DB) и 19°C (WB).
B – При температура на входящата вода 50°C; дебит, както при охлаждане; външна температура 20°C .
C – При температура на водата 70°C/ 60°C, външна температура 20°C.
D – Дебитът на въздуха е измерен при чисти филтри.
E – Звуковото налягане е измерено на 1,5 м.

Bi2 SLW стенен inverter

GOOD DESIGN

- за открит вертикален монтаж
- двутръбна система
- цвят БЯЛ
- инверторни
- Модели TR със сензорен контрол и дистанционно управление
- Модели AR с аналогов контрол

		SLW inverter		
Модел		**400**	**600**	**800**
Продуктов номер с двупътен вентил - TR контрол	**№**	**01784**	**01785**	**01786**
Продуктов номер с трипътен вентил - TR контрол	**№**	**01787**	**01788**	**01789**
Продуктов номер с двупътен вентил - AR контрол	**№**	**01875**	**01876**	**01877**
Продуктов номер с трипътен вентил - AR контрол	**№**	**01878**	**01879**	**01880**
(A) Общ охлаждащ капацитет	kW	1,01	1,23	1,82
Осезаем охлаждащ капацитет	kW	0,91	1,15	1,47
Воден дебит	lt/h	174	214	313
Загуба на налягане	kPa	8,91	7,89	11,0
(B) Отоплителен капацитет (50°C)	kW	1,55	2,16	2,85
Воден дебит (50°C)	lt/h	133	185	245
Загуба на налягане на водата (50°C)	kPa	7,1	2,5	8,8
(C) Отоплителен капацитет (70°C)	kW	2,70	3,79	4,93
Воден дебит (70°C)	lt/h	232	326	424
Капацитет на водната батерия	l	0,3	0,40	0,50
Максимално работно налягане	bar	8	8	8
Водни връзки	inches	Евроконус 3/4	Евроконус 3/4	Евроконус 3/4
(D) Мин.-макс. въздушен поток	m3/h	155-290	250-400	255-430
Консумирана енергия мин./макс.	W	7/19	8/23	9/27
Звукова мощност мин./макс. Lw	dB(A)	43/57	43/58	43/58
(E) Звуково налягане	dB(A)	39	40	40
Захранване	V/ph/Hz	230/1/50	230/1/50	230/1/50
Цена с ДДС с 2-пътен вентил - TR контрол		**1 040,00 лв.**	**1 090,00 лв.**	**1 250,00 лв.**
Цена с ДДС с 3-пътен вентил - TR контрол		**1 120,00 лв.**	**1 170,00 лв.**	**1 330,00 лв.**
Цена с ДДС с 2-пътен вентил - AR контрол		**по запитване**		
Цена с ДДС с 3-пътен вентил - AR контрол		**по запитване**		

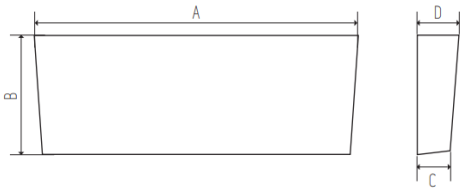

		SLW 400	SLW 600	SLW 800
A	mm	906	1106	1306
B	mm	380	380	380
C	mm	129	129	129
D	mm	150	150	150
Тегло	kg	13	14,5	16

Препоръчвани аксесоари

Код	Описание	В комбинация с	Цена с ДДС
B0736	Програмируемо стенно управление за вграждане с LCD дисплей с подсветка. Позволява регулиране на температурата, режима на работа, скорости на вентилатора, програмируем термостат. Възможност за контрол на макс. 30 конвектора. Комплекта включва и понижаващ трансформатор 230/12 VAC	SLW - TR	245,00 лв.

A – При температура на водата 7°C/12°C; външна температура 27°C (DB) и 19°C (WB).
B – При температура на входящата вода 50°C; дебит, както при охлаждане; външна температура 20°C .
C – При температура на водата 70°C/ 60°C, външна температура 20°C.
D – Дебитът на въздуха е измерен при чисти филтри.
E – Звуковото налягане е измерено на 1,5 м.

Bi2 SLR + inverter

- с радиаторен панел
- за открит вертикален монтаж
- двутръбна система
- долно засмукване
- цвят БЯЛ
- инверторни

Модел		SLR + inverter				
		200В НЕ	400В НЕ	600В НЕ	800В НЕ	1000В НЕ
Продуктов номер	**№**	**01609**	**01610**	**01611**	**01612**	**01613**
(A) Общ охлаждащ капацитет	kW	0,82	1,74	2,54	3,29	3,78
Осезаем охлаждащ капацитет	kW	0,64	1,25	1,94	2,54	2,98
Воден дебит	lt/h	142	302	446	573	655
Загуба на налягане	kPa	13,1	8,2	19	18,7	18,2
(B) Отоплителен капацитет (50°C)	kW	1,05	2,31	3,12	4,10	4,67
Воден дебит (50°C)	lt/h	84	185	249	329	374
Загуба на налягане на водата (50°C)	kPa	10,9	6,8	15,8	15,5	15,1
(C) Отоплителен капацитет (70°C)	kW	1,77	3,88	5,21	6,88	7,83
Воден дебит (70°C)	lt/h	152	334	448	592	673
Загуба на налягане на водата (70°C)	kPa	10,9	7,0	14,3	12,7	12,5
Капацитет на водната батерия	l	0,47	0,8	1,13	1,46	1,8
Максимално работно налягане	bar	10	10	10	10	10
Водни връзки	inches	Евроконус 3/4	Евроконус 3/4	Евроконус 3/4	Евроконус 3/4	Евроконус 3/4
(D) Мин.-макс. въздушен поток	m3/h	100 - 160	170 - 320	180 - 460	370 - 575	420 - 650
Консумирана енергия мин./макс.	W	5/11	6/19	7/20	8/24	9/27
Звукова мощност мин./макс. Lw	dB(A)	38/52	39/53	41/53	42/54	42/54
(E) Звуково налягане	dB(A)	34	36	37	35	38
Отоплителна мощност радиаторен панел (50°C)	kW	0,37	0,42	0,5	0,62	0,77
Отоплителна мощност радиаторен панел (70°C)	kW	0,59	0,71	0,84	1,04	1,28
Захранване	V/ph/Hz	230/1/50	230/1/50	230/1/50	230/1/50	230/1/50
Цена с ДДС		**870,00 лв.**	**1 010,00 лв.**	**1 190,00 лв.**	**1 340,00 лв.**	**1 490,00 лв.**

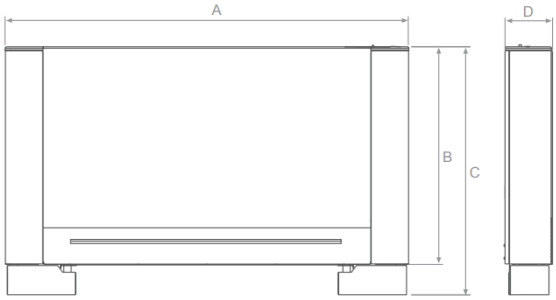

		200	400	600	800	1000
A	mm	697	897	1097	1297	1497
B	mm	579	579	579	579	579
C	mm	659	659	659	659	659
D	mm	129	129	129	129	129
Тегло	kg	15	17	21	24	28

Препоръчвани аксесоари

Код	Описание	В комбинация с	Цена с ДДС
B0673	Електронно управление за вграждане за инверторни конвектори с регулиране на температурата, режим на работа (зима, лято, автоматичен, вентилация). Регулиране на скоростта на вентилатора (минимум, максимум, автоматичен и нощен), управление на два вентила, датчик за минимална температура на водата, възможност за комуникация с датчик за присъствие.	-	120,00 лв.
B0828	Вградено управление с дисплей. Визуализация на желана температура. Сензорни бутони, избор на режим на работа (зима /лято/автоматично), скорост на вентилация (минимум, максимум, нощен и модулация), С регулируем стаен термостат и датчик за минимална температура на водата, Разполага с вход за свързване на сензори за присъствие. Може да работи в комбинация с B0736. Безжично дистанционно управление. **Доставя се фабрично монтирано.**	B0736	230,00 лв.
B0736	Програмируемо стенно управление за вграждане с LCD дисплей с подсветка. Позволява регулиране на температурата, режима на работа, скорости на вентилатора, програмируем термостат. Възможност за контрол на макс. 30 конвектора. Комплекта включва и понижаващ трансформатор 230/12 VAC	B0828	245,00 лв.
B0756	Платка за вграждане за управление на конвектора чрез аналогов входен сигнал от 0 до 10V или контактор. Може да управлява вентил, датчик за минимална температура на водата	B0151	155,00 лв.
B0151	Стенно управление. Позволява регулиране на температурата от 5°C до 30°C, режима на работа, три скорости на вентилатора - **до изчерпване**	B0756	210,00 лв.
B0635	Комплект 3-пътни групови вентили с термоелектрическа задвижка	-	230,00 лв.
B0157	Комплект естетични крачета в бяло	-	65,00 лв.
B0193	Комплект скоби за подово закрепване	-	60,00 лв.

A – При температура на водата 7°C/12°C; външна температура 27°C (DB) и 19°C (WB).
B – При температура на входящата вода 50°C; дебит, както при охлаждане; външна температура 20°C .
C – При температура на водата 70°C/ 60°C, външна температура 20°C.
D – Дебитът на въздуха е измерен при чисти филтри.
E – Звуковото налягане е измерено на 1,5 м.

Bi2 SL + inverter

- за открит вертикален/хоризонтален монтаж
- двутръбна система
- долно засмукване
- цвят БЯЛ
- инверторни

Модел		SL + inverter				
		200В НЕ	400В НЕ	600В НЕ	800В НЕ	1000В НЕ
Продуктов номер	**№**	**01619**	**01620**	**01621**	**01622**	**01623**
(A) Общ охлаждащ капацитет	kW	0,82	1,74	2,54	3,29	3,78
Осезаем охлаждащ капацитет	kW	0,64	1,25	1,94	2,54	2,98
Воден дебит	lt/h	142	302	446	573	655
Загуба на налягане	kPa	13,1	8,2	19	18,7	18,2
(B) Отоплителен капацитет (50°C)	kW	1,05	2,31	3,12	4,10	4,67
Воден дебит (50°C)	lt/h	84	185	249	329	374
Загуба на налягане на водата (50°C)	kPa	10,9	6,8	15,8	15,5	15,1
(C) Отоплителен капацитет (70°C)	kW	1,77	3,88	5,21	6,88	7,83
Воден дебит (70°C)	lt/h	152	334	448	592	673
Загуба на налягане на водата (70°C)	kPa	10,9	7,0	14,3	12,7	12,5
Капацитет на водната батерия	l	0,47	0,8	1,13	1,46	1,8
Максимално работно налягане	bar	10	10	10	10	10
Водни връзки	inches	Евроконус 3/4	Евроконус 3/4	Евроконус 3/4	Евроконус 3/4	Евроконус 3/4
(D) Мин.-макс. въздушен поток	m3/h	100 - 160	170 - 320	180 - 460	370 - 575	420 - 650
Консумирана енергия мин./макс.	W	5/11	6/19	7/20	8/24	9/27
Звукова мощност мин./макс. Lw	dB(A)	38/52	39/53	41/53	42/54	42/54
(E) Звуково налягане	dB(A)	34	36	37	35	38
Захранване	V/ph/Hz	230/1/50	230/1/50	230/1/50	230/1/50	230/1/50
Цена с ДДС		**670,00 лв.**	**770,00 лв.**	**850,00 лв.**	**980,00 лв.**	**1 100,00 лв.**

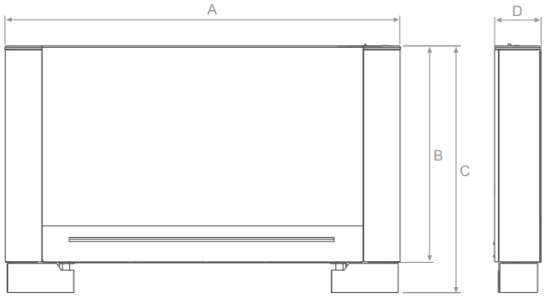

		200	400	600	800	1000
A	mm	697	897	1097	1297	1497
B	mm	579	579	579	579	579
C	mm	659	659	659	659	659
D	mm	129	129	129	129	129
Тегло	kg	13	15	17	20	24

Препоръчвани аксесоари

Код	Описание	В комбинация с	Цена с ДДС
B0673	Електронно управление за вграждане за инверторни конвектори с регулиране на температурата, режим на работа (зима, лято, автоматичен, вентилация). Регулиране на скоростта на вентилатора (минимум, максимум, автоматичен и нощен), управление на два вентила, датчик за минимална температура на водата, възможност за комуникация с датчик за присъствие.	-	120,00 лв.
B0828	Вградено управление с дисплей. Визуализация на желана температура. Сензорни бутони, избор на режим на работа (зима/лято/автоматично), скорост на вентилация (минимум, максимум, нощен и модулация), С регулируем стаен термостат и датчик за минимална температура на водата, Разполага с вход за свързване на сензори за присъствие. Може да работи в комбинация с B0736. Безжично дистанционно управление. **Доставя се фабрично монтирано.**	B0736	230,00 лв.
B0736	Програмируемо стенно управление за вграждане с LCD дисплей с подсветка. Позволява регулиране на температурата, режима на работа, скорости на вентилатора, програмируем термостат. Възможност за контрол на макс. 30 конвектора. Комплекта включва и понижаващ трансформатор 230/12 VAC	B0828	245,00 лв.
B0756	Платка за вграждане за управление на конвектора чрез аналогов входен сигнал от 0 до 10V или контактор. Може да управлява вентил, датчик за минимална температура на водата.		155,00 лв.
B0151	Стенно управление. Позволява регулиране на температурата от 5°C до 30°C, режима на работа, три скорости на вентилатора - **до изчерпване**	B0756	210,00 лв.
B0139	Комплект 2-пътни групови вентили с термоелектрическа задвижка	-	155,00 лв.
B0157	Комплект естетични крачета в бяло	-	65,00 лв.
B0193	Комплект скоби за подово закрепване	-	60,00 лв.

A – При температура на водата 7°C/12°C; външна температура 27°C (DB) и 19°C (WB).
B – При температура на входящата вода 50°C; дебит, както при охлаждане; външна температура 20°C .
C – При температура на водата 70°C/ 60°C, външна температура 20°C.
D – Дебитът на въздуха е измерен при чисти филтри.
E – Звуковото налягане е измерено на 1,5 м.

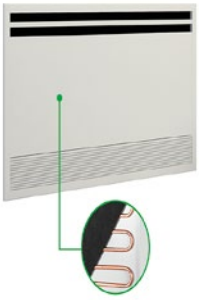

Bi2 SLIR naked inverter

- с радиаторен панел
- за закрит вертикален монтаж
- двутръбна система
- долно засмукване
- цвят БЯЛ
- инверторни

Модел		SLIR inverter 200	400	600	800	1000
Продуктов номер	**№**	**01639**	**01640**	**01641**	**01642**	**01643**
Преден панел	**№**	**B0731**	**B0732**	**B0733**	**B0734**	**B0735**
(A) Общ охлаждащ капацитет	kW	0,82	1,74	2,54	3,29	3,78
Осезаем охлаждащ капацитет	kW	0,64	1,25	1,94	2,54	2,98
Воден дебит	lt/h	142	302	446	573	655
Загуба на налягане	kPa	13,1	8,2	19	18,7	18,2
(B) Отоплителен капацитет (50°C)	kW	1,05	2,31	3,12	4,10	4,67
Воден дебит (50°C)	lt/h	84	185	249	329	374
Загуба на налягане на водата (50°C)	kPa	10,9	6,8	15,8	15,5	15,1
(C) Отоплителен капацитет (70°C)	kW	1,77	3,88	5,21	6,88	7,83
Воден дебит (70°C)	lt/h	152	334	448	592	673
Загуба на налягане на водата (70°C)	kPa	10,9	7,0	14,3	12,7	12,5
Капацитет на водната батерия	l	0,47	0,8	1,13	1,46	1,8
Максимално работно налягане	bar	10	10	10	10	10
Водни връзки	inches	Евроконус 3/4	Евроконус 3/4	Евроконус 3/4	Евроконус 3/4	Евроконус 3/4
(D) Мин.-макс. въздушен поток	m3/h	100 - 160	170 - 320	180 - 460	370 - 575	420 - 650
Консумирана енергия мин./макс.	W	5/11	6/19	7/20	8/24	9/27
Звукова мощност мин./макс. Lw	dB(A)	38/52	39/53	41/53	42/54	42/54
(E) Звуково налягане	dB(A)	34	36	37	35	38
Отоплителна мощност радиаторен панел (50°C)	kW	0,37	0,42	0,5	0,62	0,77
Отоплителна мощност радиаторен панел (70°C)	kW	0,59	0,71	0,84	1,04	1,28
Захранване	V/ph/Hz	230/1/50	230/1/50	230/1/50	230/1/50	230/1/50
Цена с ДДС		**770,00 лв.**	**820,00 лв.**	**890,00 лв.**	**990,00 лв.**	**1 120,00 лв.**
Цена с ДДС - панел		**535,00 лв.**	**595,00 лв.**	**655,00 лв.**	**705,00 лв.**	**805,00 лв.**

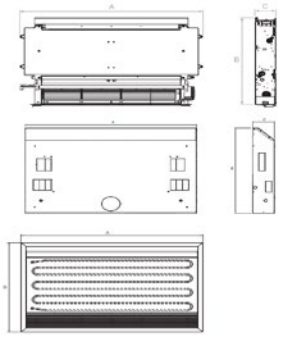

SLIR inverter		SLIR 200	SLIR 400	SLIR 600	SLIR 800	SLIR 1000
A	mm	525	775	925	1125	1325
B	mm	576	576	576	576	576
C	mm	126	126	126	126	126
Terno	kg	9	12	15	18	21

		200	400	600	800	1000
A	mm	713	913	1113	1313	1513
B	mm	725	725	725	725	725
C	mm	142	142	142	142	142

		200	400	600	800	1000
A	mm	727,5	927,5	1127,5	1327,5	1527,5
B	mm	754	754	754	754	754

Препоръчвани аксесоари

Код	Описание	В комбинация с	Цена с ДДС
B0685	Платка за вграждане. Приема избрания режим на работа, желаната температура и температурата в помещението, възможност за контрол на вентил, два сухи контакта за управление на термопомпа или бойлер, MODBUS протокол, RS485 - **до изчерпване**	B0736	215,00 лв.
B0828	Вградено управление с дисплей. Визуализация на желана температура. Сензорни бутони, избор на режим на работа (зима/лято/автоматично), скорост на вентилация (минимум, максимум, нощен и модулация). С регулируем стаен термостат и датчик за минимална температура на водата. Разполага с вход за свързване на сензори за присъствие. Може да работи в комбинация с B0736. Безжично дистанционно управление. **Доставя се фабрично монтирано.**	B0736	230,00 лв.
B0736	Програмируемо стенно управление за вграждане с LCD дисплей с подсветка. Позволява регулиране на температурата, режима на работа, скорости на вентилатора, програмируем термостат. Възможност за контрол на макс. 30 конвектора. Комплекта включва и понижаващ трансформатор 230/12 VAC	B0828	245,00 лв.
B0756	Платка за вграждане за управление на конвектора чрез аналогов входен сигнал от 0 до 10V или контактор. Може да управлява вентил, датчик за минимална температура на водата	B0151	155,00 лв.
B0151	Стенно управление. Позволява регулиране на температурата от 5°C до 30°C, режима на работа, три скорости на вентилатора - **до изчерпване**	B0756	210,00 лв.
B0635	3-пътен вентил и байпас	-	230,00 лв.
B0568	Рамка за вграждане	-	215,00 лв.
B0569	Рамка за вграждане	-	225,00 лв.
B0570	Рамка за вграждане	-	245,00 лв.
B0571	Рамка за вграждане	-	265,00 лв.
B0572	Рамка за вграждане	-	295,00 лв.

A – При температура на водата 7°C/12°C; външна температура 27°C (DB) и 19°C (WB).
B – При температура на входящата вода 50°C; дебит, както при охлаждане; външна температура 20°C .
C – При температура на водата 70°C/ 60°C, външна температура 20°C.
D – Дебитът на въздуха е измерен при чисти филтри.
E – Звуковото налягане е измерено на 1,5 м.

Bi2 SLI naked inverter

- за закрит вертикален/хоризонтален монтаж
- двутръбна система
- долно засмукване
- цвят БЯЛ
- инверторни

		SLI inverter				
Модел		**200**	**400**	**600**	**800**	**1000**
Продуктов номер	**№**	**01513**	**01514**	**01515**	**01516**	**01517**
(A) Общ охлаждащ капацитет	kW	0,82	1,74	2,54	3,29	3,78
Осезаем охлаждащ капацитет	kW	0,64	1,25	1,94	2,54	2,98
Воден дебит	lt/h	142	302	446	573	655
Загуба на налягане	kPa	13,1	8,2	19	18,7	18,2
(B) Отоплителен капацитет (50°C)	kW	1,05	2,31	3,12	4,10	4,67
Воден дебит (50°C)	lt/h	84	185	249	329	374
Загуба на налягане на водата (50°C)	kPa	10,9	6,8	15,8	15,5	15,1
(C) Отоплителен капацитет (70°C)	kW	1,77	3,88	5,21	6,88	7,83
Воден дебит (70°C)	lt/h	152	334	448	592	673
Загуба на налягане на водата (70°C)	kPa	10,9	7,0	14,3	12,7	12,5
Капацитет на водната батерия	l	0,47	0,8	1,13	1,46	1,8
Максимално работно налягане	bar	10	10	10	10	10
Водни връзки	inches	Евроконус 3/4	Евроконус 3/4	Евроконус 3/4	Евроконус 3/4	Евроконус 3/4
(D) Мин.-макс. въздушен поток	m3/h	100 - 160	170 - 320	180 - 460	370 - 575	420 - 650
Консумирана енергия мин./макс.	W	5/11	6/19	7/20	8/24	9/27
Звукова мощност мин./макс. Lw	dB(A)	38/52	39/53	41/53	42/54	42/54
(E) Звуково налягане	dB(A)	34	36	37	35	38
Захранване	V/ph/Hz	230/1/50	230/1/50	230/1/50	230/1/50	230/1/50
Цена с ДДС		**470,00 лв.**	**530,00 лв.**	**620,00 лв.**	**730,00 лв.**	**805,00 лв.**

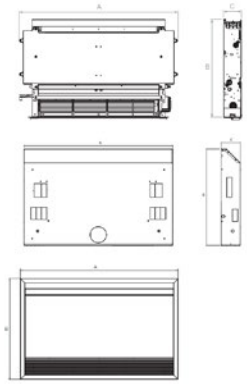

SLI		SLI 200	SLI 400	SLI 600	SLI 800	SLI 1000
A	mm	525	725	925	1125	1325
B	mm	576	576	576	576	576
C	mm	126	126	126	126	126
Tara	kg	7	9,5	11	14	17

		200	400	600	800	1000
A	mm	713	913	1113	1313	1513
B	mm	725	725	725	725	725
C	mm	142	142	142	142	142

		200	400	600	800	1000
A	mm	712,5	912,5	1112,5	1312,5	1512,5
B	mm	754	754	754	754	754

Препоръчвани аксесоари

Код	Описание	В комбинация с	Цена с ДДС
B0828	Вградено управление с дисплей. Визуализация на желана температура. Сензорни бутони, избор на режим на работа (зима/лято/автоматично), скорост на вентилация (минимум, максимум, нощен и модулация). С регулируем стаен термостат и датчик за минимална температура на водата. Разполага с вход за свързване на сензори за присъствие. Може да работи в комбинация с B0736. Безжично дистанционно управление. **Доставя се фабрично монтирано.**	B0736	230,00 лв.
B0736	Програмируемо стенно управление за вграждане с LCD дисплей с подсветка. Позволява регулиране на температурата, режима на работа, скорости на вентилатора, програмируем термостат. Възможност за контрол на макс. 30 конвектора. Комплекта включва и понижаващ трансформатор 230/12 VAC	B0685	245,00 лв.
B0756	Платка за вграждане за управление на конвектора чрез аналогов входен сигнал от 0 до 10V или контактор. Може да управлява вентил, датчик за минимална температура на водата	B0151	155,00 лв.
B0151	Стенно управление. Позволява регулиране на температурата от 5°C до 30°C, режима на работа, три скорости на вентилатора - **до изчерпване**	B0756	210,00 лв.
B0139	2-пътен вентил	-	155,00 лв.
B0578	Панел за вграждане с решетка челно засмукване	-	345,00 лв.
B0579	Панел за вграждане с решетка челно засмукване	-	375,00 лв.
B0580	Панел за вграждане с решетка челно засмукване	-	395,00 лв.
B0581	Панел за вграждане с решетка челно засмукване	-	435,00 лв.
B0582	Панел за вграждане с решетка челно засмукване	-	495,00 лв.

A – При температура на водата 7°C/12°C; външна температура 27°C (DB) и 19°C (WB).
B – При температура на входящата вода 50°C; дебит, както при охлаждане; външна температура 20°C .
C – При температура на водата 70°C/ 60°C, външна температура 20°C.
D – Дебитът на въздуха е измерен при чисти филтри.
E – Звуковото налягане е измерено на 1,5 м.

Ci2 LGW стенен inverter

- за открит вертикален монтаж
- двутръбна система
- инверторни
- комплект с дистанционно управление
- комплект с 3-пътен вентил
- ниски нива на шум

		Ci2 LGW	
Модел		**1200 DC**	**1400 DC**
Продуктов номер	**№**	**99353**	**99354**
(A) Общ охлаждащ капацитет	kW	2,7	3,81
Осезаем охлаждащ капацитет	kW	2,15	3,18
Воден дебит	lt/h	467	659
Загуба на налягане	kPa	31,6	56,8
(B) Отоплителен капацитет (50°C)	kW	2,94	4,3
Воден дебит (50°C)	lt/h	467	659
Загуба на налягане на водата (50°C)	kPa	32,7	51,9
Максимално работно налягане	bar	16	16
Водни връзки	inches	3/4 F	3/4 F
(D) Мин.- макс. въздушен поток	m3/h	400-492	590-825
Консумирана енергия мин./макс.	W	10-13	15-34
Звукова мощност мин./макс. Lw	dB(A)	39/44	47/57
(E) Звуково налягане	dB(A)	38	51
Захранване	V/ph/Hz	220-240/1/50	220-240/1/50
Цена с ДДС		**990,00 лв.**	**1 090,00 лв.**

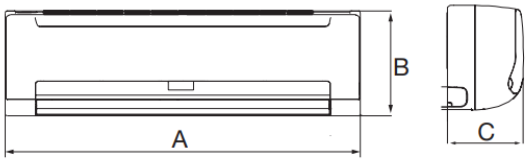

		LGW 1200 DC	LGW 1400 DC
A	mm	915	1072
B	mm	290	315
C	mm	230	230
Тегло	kg	12,7	12,7

Препоръчвани аксесоари

Код	Описание	В комбинация с	Цена с ДДС
B0856	Стенно управление са конвектори Ci2 LGW. LCD дисплей, избор на режим на работа, контрол на вентилатора, настройка на температурата.	-	320,00 лв.

A – При температура на водата 7°C/12°C; външна температура 27°C (DB) и 19°C (WB).
B – При температура на входящата вода 50°C; дебит, както при охлаждане; външна температура 20°C .
C – При температура на водата 70°C/ 60°C, външна температура 20°C.
D – Дебитът на въздуха е измерен при чисти филтри.
E – Звуковото налягане е измерено на 1,5 м.

NEXYA S4 E inverter

• инверторна сплит система

NEXYA S4 E INVERTER		
Код	Описание	Цена с ДДС
OS-C/SENEH09EI	NEXYA S4 E инвертор 9	875,00 лв.
OS-C/SENEH12EI	NEXYA S4 E инвертор 12	945,00 лв.
OS-C/SENEH18EI	NEXYA S4 E инвертор 18	1495,00 лв.
OS-C/SENEH24EI	NEXYA S4 E инвертор 24	1895,00 лв.

UNICO

• климатици без външно тяло

UNICO		
Код	Описание	Цена с ДДС
01492	UNICO SMART 10 HP	2200,00 лв.
01494	UNICO SMART 12 HP	2400,00 лв.
01052	UNICO INVERTER 12 HP	2790,00 лв.
01866	UNICO PRO INVERTER 12HP A+	3200,00 лв.
01868	UNICO PRO INVERTER 14HP	3500,00 лв.
01495	UNICO R 10 HP	2200,00 лв.
01496	UNICO R 12 HP	2400,00 лв.

01939 / 01958

01957

01977

01969 / 01970

01208 / 01209

Влагоуловители

ВЛАГОУЛОВИТЕЛИ		
Код	Описание	Цена с ДДС
01939	AQUARIA SLIM 10 P	590,00 лв.
01957	AQUARIA SLIM 12 P	570,00 лв.
01958	AQUARIA SLIM 14 P	590,00 лв.
01977	AQUARIA SILENT 15 P	690,00 лв.
01969	AQUARIA 18 P	740,00 лв.
01970	AQUARIA 22 P	790,00 лв.
01208	SECCOPROF 28	1140,00 лв.
01209	SECCOPROF 38	1240,00 лв.

99423 99424 99425 99483 99482

Овлажнители

ОВЛАЖНИТЕЛИ		
Код	**Описание**	**Цена с ДДС**
99423	LIMPIA 2	99,00 лв.
99424	LIMPIA 4	129,00 лв.
99425	LIMPIA 6	159,00 лв.
99483	LIMPIA PURE	236,00 лв.
99482	AQUA PURE	239,00 лв.

99426 99427

Въздухопречистватели

ВЪЗДУХОПРЕЧИСТВАТЕЛИ		
Код	**Описание**	**Цена с ДДС**
99427	Въздухопречистват Aura Li с 3 слоен филтър: противопрахов, HEPA и активен въглен с йонизатор	399,00 лв.
99426	Въздухопречистват Aura Di с 3 слоен филтър: противопрахов, HEPA и активен въглен с йонизатор и UV лампа	599,00 лв.
B0845	Заменяем филтър за Aura Li	90,00 лв.
B0846	Заменяем филтър за Aura Di	90,00 лв.

99407 99406 99408

Арома дифузери

- с ултразвукова технология за подгряване

АРОМА ДИФУЗЕРИ		
Код	**Описание**	**Цена с ДДС**
99407	ASTOMI 80	69,00 лв.
99406	ASTOMI 200	95,00 лв.
99408	ASTOMI SOUND	135,00 лв.

SITALI SFE 100 SITALI SF 150

Домашна вентилация

ДОМАШНА ВЕНТИЛАЦИЯ		
Код	**Описание**	**Цена с ДДС**
SITALI SFE 100	Вентилатор за изхвърляне на въздуха. EC мотор с 4 степени на работа. Сензор за влага. Диаметър на тръбата: 100 мм. IPX4	400,00 лв.
SITALI SF 150	Вентилатор с реверсивно изхвърляне и засмукване на въздух с термична рекуперация. Керамичен топлообменник. Противопрахов филтър подлежащ на измиване. EC мотор с 5 степени на работа. Сензор за влага. Диаметър на тръбата: 150 мм. LED индикация и безжично дистанционно управление. Енергиен клас: A. Нощен режим. IPX4	690,00 лв.

Всички цени в листата са в лева с включен ДДС.

Цялата информация и услуги са също така достъпни, като се обадите на платен телефонен номер 0700 20 223

Техническите данни и естетически комбинации на продуктите могат да се променят. Olimpia Splendid и Булклима ЕООД си запазва правото да ги променя по всяко време.

WWW.OLIMPIASPLENDID.BG